DUBBELE LADEVAATWAS DD60DHI9

Standaard afwerking: bekleden met meubelpanelen

In optie: DD60D EZKleen RVS deurpanelenset

KENMERKEN

Ergonomische vaatwasser in een dubbele lade

Met dit ergonomische design vergt deze vaatwasser in een lade minder beweging om te openen, in te laden en te sluiten. Nooit meer dat rugbelastend buigen of strekken. Bij dit dubbel model heeft iedere lade zijn eigen functietoetsen en functioneert onafhankelijk van de andere.

Integreert probleemloos in uw keuken

Deze ladevaatwas is een stijlvolle oplossing voor elke moderne keuken. Een optionele deurenset in EZKleen roestvrij staal is verkrijgbaar als toebehoren.

Spaar energie

De DishDrawer® is vriendelijk voor ons kostbaar milieu. Met een top energie-efficiëntieklasse en 15 wasprogramma's, inclusief hygiëne-optie en uitgestelde start om te besparen op water en elektriciteit.

TECHNISCHE DATA

Installatiewijze:
DD60DHI9: volledig integreerbaar, bekleedbaar met meubelpanelen

Aantal bestekken: **12**

Geluidsniveau dB(A): **45**

Aantal programma's: **15**

Energie: **A++ Vanaf 03/2021 Klasse E**

Wassen: **A**

Drogen: **A**

Type drogen: **geventileerd droogprogramma**

Uitgestelde start: **tot 12u**

Afmetingen toestel: **H 820 - 880 x B 599 x D 571 mm**

Powered by

assist2enjoy

FISHER & PAYKEL

DD60DHI9

Dubbele Ladevaatwas

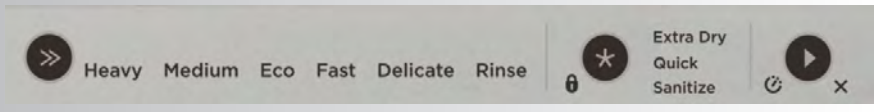

Gebruikscomfort

Controlelamp zoutaanduiding: **ja**
Controlelamp spoelmiddel: **ja**
Aanduiding eindtijd: **signaal**
Digitale aanduiding resttijd: **nee**
Weerstand buiten de kuip: **ja**
Waterontharder: **ja**
Maximale diameter voor borden (mm): **290**
Geventileerd drogen: **ja**
Uitgestelde start: **12 u**
Knock to pause

Esthetiek & Programma's

Esthetiek

Bedieningspaneel: **binnenin**
Binnenkuip : **grijs**
Reinigingsfilter: **inox**

Programma's

Intensief 65°C (160 min)
Normaal 55°C (150 min)
ECO 50°C (243 min)
Snelwas 48°C (49 min)
Delicaat 45°C (105 min)
Spoelen koud (15 min)

Wasopties afhankelijk van programma:
Extra droog (Extra Dry)
Snel (Quick)
Hygiëne (sanitize)

Afmetingen & Installatie

Productafmetingen (mm):

Algemene hoogte:	**820 - 880**
Algemene breedte:	**599**
Algemene diepte:	**571**
Diepte van de lade (open) :	**545**
Diepte van het ladepaneel:	**16 - 20**

Nisafmetingen (mm):

A Hoogte inbouwnis:	**820 -882,5**
B Breedte inbouwnis:	**600**
C Diepte inbouwnis:	**580**
D Hoogte van plintruimte :	**60-118**

Veiligheden & Verbruik

Veiligheden

Overloop- en lekkagebeveiliging

Verbruik

Jaarlijks energieverbruik (kWh): **54/100**
Waterverbruik (l.) :**7,8**
Geluidsniveau: **45 dB(A)**

Aansluiting

Stroom in A: **10**
Spanning in V: **220-240**
Frequentie in Hz: **50**

Toebehoren
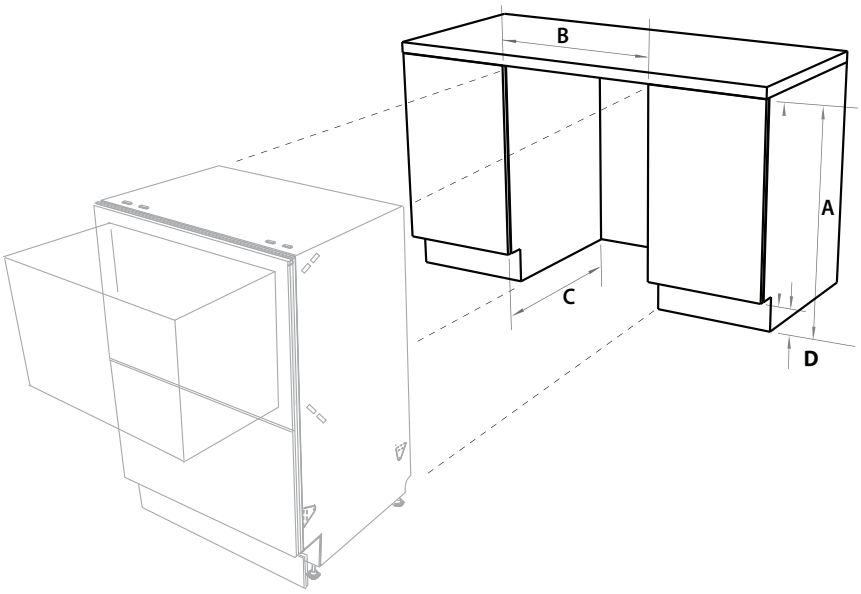
DD60D
ref 81253: Optionele deurenset incl handgreep in EZkleen roestvrij staal