SUNRISE MEDICAL.
Empulse
StreetJet
1-2-3 GO!
NIEUWE FUNCTIES

SNEL AANKOPPELEN EENVOUDIG IN GEBRUIK RIJDEN MET POWER

SNEL AANKOPPELEN

- Eenvoudig, snel en moeiteloos aankoppelen met de gepatenteerde One Touch bevestigingsklemmen.

EENVOUDIG IN GEBRUIK

- De StreetJet is geschikt voor actieve rolstoel-gebruikers die er verder op uit willen. Er is weinig kracht nodig om de StreetJet aan- en af te koppelen en te bedienen, daarom is de StreetJet ook ideaal voor mensen met een beperkte hand- en buikspierfunctie.

RIJDEN MET POWER

- De krachtige motor en hoge accucapaciteit zorgen voor zorgeloos rijplezier met afstanden tot maar liefst 50 km lang, zelfs op ruwe ondergrond.

TE PERSONALISEREN

- De StreetJet biedt een breed scala aan accessoires en kleuropties, plus een individueel instelbare versnelling. Creëer je eigen StreetJet!

MEER POWER VOOR LANGE AFSTANDEN

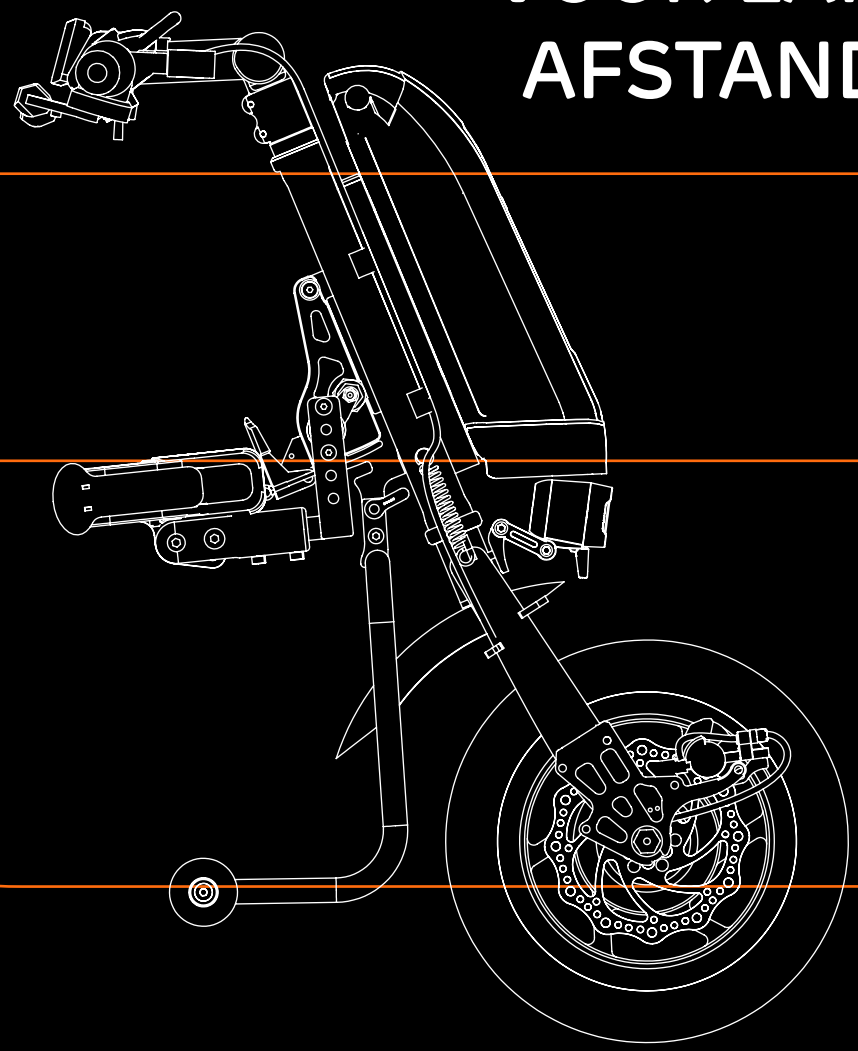

Lange afstanden rijden over uitdagend terrein? Dat kan met de betrouwbare StreetJet.

Dankzij de krachtige motor met hoge koppel en de grote accucapaciteit kun je zonder zorgen op pad gaan en van je vrijheid en onafhankelijkheid genieten. En dat zonder je schouders extra te belasten!

De StreetJet is verkrijgbaar met een 12″ en 16″ voorwiel. De cruise control en de luchtbanden geven je extra comfort tijdens het rijden, zeker op langere afstanden.

Waar je ook woont, in de stad of op het platteland, hoe jong of oud je ook bent, iedereen kan genieten van maximale mobiliteit met de StreetJet aankoppelbike.

ONE TOUCH BEVESTIGINGSYSTEEM

GEPATENTEERD

De gepatenteerde One Touch bevestigingsklemmen zijn ontwikkeld om gemakkelijk, snel en met weinig kracht de StreetJet aan je rolstoel te koppelen. Ook ideaal voor mensen met een beperkte hand- en/of buikspierfunctie.

De klemmen passen op verschillende framebuizen zonder extra onderdelen op je rolstoelframe te plaatsen.

Door de standaard met wielen, de klemconstructie en de achteruitversnelling hoeft de StreetJet niet opgetild te worden tijdens het aan- of afkoppelen. 1-2-3 GO!

1 Open de klemmen, rijd het frame tegen de klemmen en sluit de klemmen met slechts één beweging.

2 Houd de ontgrendelingshendel vast en duw het stuur naar voren ÓF houd de ontgrendelingshendel vast en rijd achteruit met de rolstoel op de rem.

3 Vergrendel de koppeling met de rode hendel op de StreetJet en je bent klaar om te gaan.

GO!

Bekijk de video over het snelle en gemakkelijke aan- en afkoppelen.

KIES JE WIELMAAT

12" VOORWIEL

- Met een kortere wielbasis
- Kleinere draaicirkel
- Zeer geschikt voor stedelijke omgeving en landweggetjes
- Compact mee te nemen

16" VOORWIEL

- Zeer hoog rijcomfort
- Geschikt voor ruig terrein en 'outdoor' avonturen

GEMAAKT OM TE GEBRUIKEN BUITEN DE GEBAANDE PADEN

Verbeter je mobiliteit... Of het nu gaat om woon-werk-verkeer, het verkennen van de stad of avonturen in de buitenlucht, de krachtige ondersteuning van de StreetJet zal het comfort van je mobiliteit vergroten. Het laat je ook vrijheid voelen terwijl je nieuwe paden verkent en je persoonlijke bewegingsvrijheid vergroot.

De LED-verlichting zorgt ervoor dat je in het donker of tijdens mistige dagen goed zicht hebt en goed zichtbaar bent voor anderen.

ALLES ONDER CONTROLE

1 In hoek verstelbare stuurpen voor het creëren van een prettige rijhouding.
2 Ergonomische gashendel voor nauwkeurige bediening.
3 Elektronische rem - andere kant gemonteerd dan de gashendel.
4 Ontgrendelingshendel voor veilig en gemakkelijk aan- en afkoppelen van de StreetJet - beide handen aan het stuur.
5 Mechanische remhendel. Met de parkeerrem kun je je rolstoel veilig op oneffen ondergrond parkeren.
6 Cruise control - houdt de snelheid vast zonder de gashendel aan te raken.
7 Voor- en achteruitbediening om gemakkelijk voor- en achteruit te manoeuvreren.
8 Duidelijk leesbaar LCD-display: snelheid, rit-afstand, totale afstand, accu-indicatie, accuverbruik.
9 Quad bediening - ontworpen voor mensen met zeer beperkte handfunctie. De hendel links wordt gebruikt om te remmen en de rechter om gas te geven. De hendels worden bediend met de pols.

Stel je eigen snelheid in of pas de acceleratie aan jouw rijstijl aan.

GROTER BEREIK, GROTER AVONTUUR

Met de STANDAARD 14 Ah Lithium-ion-accu kun je afstanden rijden tot maar liefst 50 km (ISO 7176-4). Dit betekent lange afstanden afleggen zonder je zorgen te maken over het opladen van de accu. Daarnaast kun je met de USB-laadpoort je telefoon opladen terwijl je bijvoorbeeld je navigatie gebruikt of naar muziek luistert. Puur rijplezier!

REMKRACHT WAAROP JE KUNT VERTROUWEN

Het dubbele of optionele drievoudige remsysteem zorgt voor meer comfort en veiligheid. Het dubbele remsysteem omvat een mechanische schijfrem en een aparte proportionele elektrische rem. Het optionele drievoudige remsysteem heeft een dubbele mechanische rem en een aparte elektrische rem.

De krachtige mechanische schijfrem werkt zeer nauwkeurig. Reageert snel en zorgt voor optimaal remmen, zelfs op verschillende ondergronden en onder verschillende weers-omstandigheden. Jij houdt de controle!

FRAMEKLEUREN (GEPOEDERCOAT)*

White gloss 100

White matt 101

Black gloss 103

Black matt 105

Green gloss 107

Red gloss 108

Yellow gloss 120

Grey matt 131

Grey gloss 132

Light grey matt 133

Cream gloss 135

Duckegg blue gloss 141

Forest green gloss 143

Navy blue matt 152

Purple gloss 157

Dark blue gloss 151

Royal blue gloss 154

Blue gloss 174

Orange gloss 180

Pink gloss 188

* De gedrukte kleuren kunnen afwijken van de werkelijke kleuren

Geanodiseerde kleurenset*

Standaard, centrale gedeelte, One Touch bevestigingsklemmen beschikbaar in 5 kleuren:

Geanodiseerd zwart

Geanodiseerd rood

Geanodiseerd blauw

Geanodiseerd paars

Geanodiseerd goud

Kabel kleur*

Remkabel en ontgrendelingskabel beschikbaar in 3 kleuren:

Zwart

Blauw

Rood

Kies uit de vele beschikbare accessoires om jouw ideale StreetJet te creëren.

Elke accessoire is speciaal voor de StreetJet ontworpen voor een perfecte match.

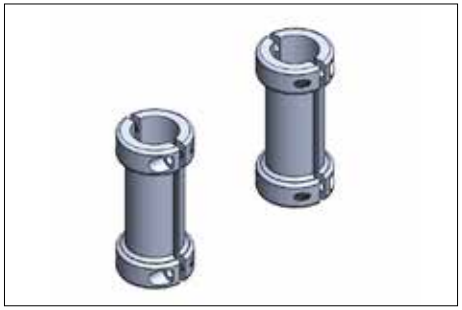

Voorframe beschermer
Verkrijgbaar voor ronde en ovale frame-buizen. Beschermt het voorframe van je rolstoel.

Wielstandaard
Optillen is niet nodig omdat de StreetJet rechtop blijft staan. Deze wielstandaard zit standaard op de StreetJet.

LED-verlichting
De LED-verlichting verlicht de weg en maakt je zichtbaar voor anderen. Deze LED-verlichting zit standaard op de StreetJet.

Carbon spatbord
Stijlvol en licht van gewicht.

Bagagerek
Stevige constructie voor ladingen tot 8 kg om je bagage comfortabel te vervoeren.

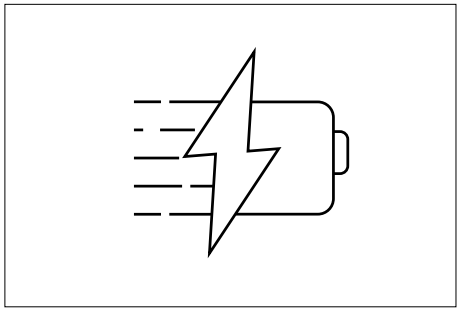

4A snellader
Laadt je StreetJet 2x zo snel op met de snellader

Empulse StreetJet

TECHNISCHE GEGEVENS

Maximale actieradius	50 km (ISO 7176-4)
Maximale hellingshoek	11% (6°)
Voorframe breedte	220 - 425 mm
Maximale snelheid	20 km/u
Maximale gebruikersgewicht	120 kg
Gewicht accu	2,6 kg
Accu	Lithium-ion, 36 V, 14 Ah
Totaalgewicht zonder accu (vanaf)	12,9 kg
Totaalgewicht met accu (vanaf)	15,5 kg
Wielmaat	12" luchtband of 16" luchtband
Lader	36V, 2A (optioneel 4A snellader)
Remmen	Twee onafhankelijke remsystemen: mechanische schijfrem (incl. parkeerrem) en los bedienbare elektronische rem. Optioneel drievoudig remsysteem: dubbele mechanische rem en een aparte elektrische rem.
Gecertificeerd volgens EN12184	Ja

Voor meer informatie over de specificaties, opties en accessoires verwijzen we je naar de prijslijst. Alle informatie is onder voorbehoud van typefouten, technische wijzigingen en kunnen verandererd worden zonder mededeling.

SUNRISE MEDICAL

EDUCATION IN MOTION

built4me

www.SunriseMedical.nl
www.SunriseMedical.be

BR-EMPULSE-STREETJET-NL-NL-2024-4-26